KHS e.K.
Gewerbeallee 4
45478 Mülheim / Ruhr
Deutschland
www.khs.net | info@khs.net

Bedienungsanleitung | Gewährleistung

KHS Funkwecker

Bedienung und Tasten

1. SNOOZE/LIGHT-Taste
2. Alarmzeit 1 EIN/AUS-Schalter
3. Alarmzeit 2 EIN/AUS-Schalter
4. Zeitanzeige
5. Datum
6. Wochentag
7. Temperatur
8. Alarmzeit 1
9. Alarmzeit 2
10. SET-Taste
11. UP-Taste
12. DOWN-Taste
13. Alarmtaste
14. AUTO-LICHT EIN/AUS-Schalter
15. Batteriefach 2xAA (Batterien nicht enthalten)

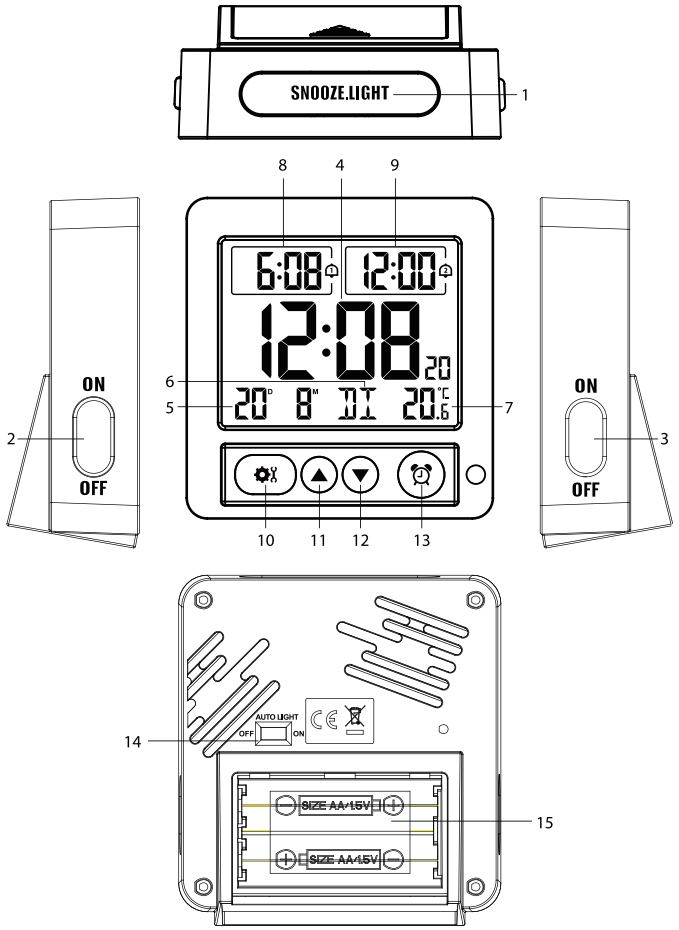

ZEITEINSTELLUNG

a. Halten Sie im Standardmodus die Taste „SET" 2 Sekunden lang gedrückt, um in den Zeit-Einstellmodus zu gelangen. Die zu ändernden Ziffern blinken. Drücken Sie die Tasten „UP" oder „DOWN", um den Wert zu ändern.
b. Einstellreihenfolge: DST EIN/AUS; 12-/24-Stunden; Zeitzone; Stunde; Minute; MD/DM; Jahr; Monat; Tag; Sprache (Englisch, Italienisch, Französisch, Niederländisch, Spanisch, Dänisch, Deutsch); Beenden
c. Drücken Sie „SET" oder drücken Sie 10 Sekunden lang keine Taste, um die Einstellungen zu speichern.
d. Drücken Sie einmal „UP" für einen Schritt vorwärts; halten Sie die Taste 2 Sekunden lang gedrückt, um in Schritten von 8 pro Sekunde voranzugehen.
e. Drücken Sie „DOWN" einmal für einen Schritt zurück; halten Sie die Taste 2 Sekunden lang gedrückt, um in Schritten von 8 pro Sekunde zurückzugehen.

ALARM-EINSTELLUNG

a. Halten Sie im Standardmodus die Taste „ALARM" 2 Sekunden lang gedrückt, um die Alarmeinstellung aufzurufen. Die zu ändernden Ziffern blinken. Drücken Sie die Tasten „UP" oder „DOWN", um den Wert zu ändern.
b. Einstellreihenfolge: Alarm 1 Stunde; Alarm 1 Minute; Alarm 2 Stunde; Alarm 2 Minute; Beenden
c. Drücken Sie den EIN/AUS-Schalter für Alarm 1 und Alarm 2, um den jeweiligen Alarm ein- oder auszuschalten.
d. Wenn der Alarm klingelt, drücken Sie die „SNOOZE/LIGHT"-Taste, um den Schlummermodus zu aktivieren.

Automatische Lichtfunktion

Drücken Sie „AUTO LIGHT ON/OFF", um die automatische Lichtfunktion zu aktivieren. Wenn die automatische Lichtfunktion aktiviert ist, schaltet sich die Hintergrundbeleuchtung bei Dunkelheit automatisch ein.

RCC-FUNKTION

Halten Sie die Taste „DOWN" 2 Sekunden lang gedrückt, um das RCC-Signal manuell zu empfangen.
Der Funkwecker empfängt RCC automatisch jeden Tag um 1:00, 2:00, 3:00, 4:00 und 5:00 Uhr. Beim Empfang eines RCC-Signals blinkt das Symbol des Antennenturms. Wenn der Empfang erfolgreich ist, wird das Symbol des Antennenturms angezeigt. Im DST-Modus (Sommerzeit) wird dieses Symbol angezeigt.

DST

Die meisten Staaten beachten die Sommerzeit.
Um DST ein- oder auszuschalten, halten Sie die Taste „SET" gedrückt, um in den Einstellmodus zu gelangen. Sie sehen „ON" blinken. „ON" bedeutet, dass die DST-Funktion eingeschaltet ist. Drücken Sie „UP" oder „DOWN", um die DST-Funktion auszuschalten. Wenn DST aktiviert ist, aktualisiert der Funkwecker die Zeit automatisch zur Anpassung an die Sommerzeit.
Hinweis: Wenn die Zeitanzeige um eine Stunde abweicht, stellen Sie sicher, dass die Zeitzone und DST korrekt eingestellt sind.

Pflege und Wartung

Platzierung des Weckers:

Die richtige Platzierung des Funkweckers ist entscheidend für die Genauigkeit und Leistung. Stellen Sie die Funkuhr in einem trockenen Bereich auf, der frei von Schmutz und Staub ist. Der Funkwecker ist ideal für die Nutzung auf Tischen oder Arbeitsplatten.

Wichtige Platzierungsrichtlinien

- Um eine genaue Temperaturmessung zu gewährleisten, stellen Sie die Funkuhr nicht in direktes Sonnenlicht und fern von Wärmequellen oder Lüftungsschächten.
- Um das Funksignal gut zu empfangen, platzieren Sie die Geräte weit entfernt von großen Metallgegenständen, dicken Wänden, Metalloberflächen oder anderen Objekten, die den Empfang beeinträchtigen könnten.
- Um drahtlose Interferenzen zu vermeiden, stellen Sie beide Geräte mindestens 1 m (3 Fuß) von elektronischen Geräten (TV, Computer, Mikrowelle, Radio, usw.) entfernt auf.

Batterie

Batterien austauschen:

- Wir empfehlen die Verwendung hochwertiger Batterien für die beste Produktleistung.
- Schwerlast- oder wiederaufladbare Batterien sind nicht empfohlen.
- Mischen Sie keine alten und neuen Batterien. Mischen Sie keine Alkalibatterien, Standard- und wiederaufladbare Batterien.

Batteriewarnanzeige:

Wenn das Batterie-Warnsymbol auf dem LCD für angezeigt wird, wechseln Sie schnellstmöglich die Batterien.

Batterien und alle weiteren elektronischen Uhrenbestandteile gehören nicht in den normalen Hausmüll, sondern müssen entsprechend der geltenden gesetzlichen Bestimmungen entsorgt werden. Wenn Sie Ihren Wecker entsorgen lassen möchten, nehmen Sie bitte Kontakt mit einem KHS Fachhändler oder mit dem für Sie zuständigen KHS Service Center auf.

KHS Gewährleistung für Europa

DIESE GEWÄHRLEISTUNGSBESCHEINIGUNG IST NUR FÜR DEN KUNDENDIENST AN NEU HERGESTELLTEN PRODUKTEN GÜLTIG, DIE IN EUROPA GEKAUFT WURDEN.
In anderen Ländern wenden Sie sich bitte an den Laden/Händler, bei dem das Produkt gekauft wurde.

KHS übernimmt für dieses Produkt, außer für Verschleißteile oder Artikel mit beschränkter Haltbarkeit (z. B. Batterien, Armband, Gehäuse) gegenüber dem Originalkäufer für einen Zeitraum von zwei Jahren ab dem Kaufdatum die Gewährleistung dafür, dass das Produkt zum Zeitpunkt der Lieferung frei von Sachmängeln war. Während der Gewährleistungszeit wird bei Vorliegen eines Sachmangels nach Vorlage des Kaufbelegs und der ausgefüllten Gewährleistungskarte das Produkt unter Verwendung von Austausch-/Ersatzteilen innerhalb eines vernünftigen Zeitrahmens repariert oder durch ein gleiches oder durch ein ähnliches Austausch-/ Ersatzmodell ersetzt.
Zur Inanspruchnahme des Gewährleistungsservices müssen Sie das Produkt zusammen mit dem Kaufbeleg oder anderweitigen Kaufnachweisen und der ausgefüllten Gewährleistungskarte, auf denen das Kaufdatum ersichtlich ist, an den Laden/Händler, bei dem das Produkt gekauft wurde oder an eine Niederlassung des KHS SERVICE schicken. Ihnen werden dafür keine Material- oder Lohnkosten berechnet. Aufgrund der Möglichkeit, dass die Sendung während des Versands verloren gehen oder beschädigt werden kann, empfehlen wir, dass Sie das Produkt für den Versand sicher verpacken und dies als Einschreiben mit Rückschein aufgeben. In jedem Fall muss das Produkt in der Originalverpackung/im Originalkarton verpackt werden.

Im Rahmen der Gewährleistung hat der Kunde KEINEN Anspruch auf Reparatur oder Ersatzlieferung, falls:
(1) Das Problem durch unsachgemäße, harte oder unachtsame Behandlung verursacht wurde;
(2) Das Problem durch Feuer oder eine andere Naturkatastrophe verursacht wurde;
(3) Das Problem durch unsachgemäße Reparatur oder Einstellung verursacht wurde, die von Dritten und nicht von einem KHS SERVICE CENTER durchgeführt wurde;
(4) Gehäuse, Armband, Glas oder Batterie beschädigt oder abgenutzt sind;
(5) Der Kaufnachweis und die ausgefüllte Gewährleisstungskarte bei der Serviceanfrage nicht vorgelegt wird; oder
(6) Der Gewährleistungszeitraum abgelaufen ist.

WEDER DIESE GEWÄHRLEISTUNG, NOCH IRGENDEINE ANDERE GEWÄHRLEISTUNG UND/ODER GARANTIE, ENTWEDER AUSDRÜCKLICH ZUGESAGT ODER GESETZLICH ODER ANDERWEITIG VORGESCHRIEBEN, EINSCHLIESSLICH EINER GESETZLICHEN GEWÄHRLEISTUNG ODER EINER BEDINGUNG HINSICHTLICH DER HANDELSÜBLICHEN QUALITÄT ODER EIGNUNG FÜR EINEN BESTIMMTEN ZWECK, HABEN ÜBER DIE HIER ANGEGEBENE GEWÄHRLEISTUNGSZEIT HINAUS GÜLTIGKEIT. ES WIRD KEINE VERANTWORTUNG ÜBERNOMMEN FÜR UNVORHERGESEHENE SCHÄDEN ODER FOLGESCHÄDEN EINSCHLIESSLICH, ABER NICHT DARAUF BESCHRÄNKT, DER SCHÄDEN, DIE SICH ALS KONSEQUENZ DER UNGENAUIGKEIT, ODER DER MATHEMATISCHEN UNGENAUIGKEIT DES PRODUKTS ODER AUS DEM VERLUST VON GESPEICHERTEN DATEN ERGEBEN. IN EINIGEN STAATEN ODER HOHEITSGEBIETEN SIND KEINE AUSSCHLÜSSE ODER EINSCHRÄNKUNGEN HINSICHTLICH UNVORHERGESEHENER SCHÄDEN ODER FOLGESCHÄDEN, ODER DER AUSSCHLUSS ODER DIE EINSCHRÄNKUNG EINER HAFTBAREN PARTEI IM TODESFALL ODER BEI KÖRPERVERLETZUNG AUFGRUND DER FAHRLÄSSIGKEIT DIESER PARTEI, ZULÄSSIG. DAHER GELTEN DIE OBEN GENANNTEN EINSCHRÄNKUNGEN UND AUSSCHLÜSSE IN DIESEN FÄLLEN FÜR SIE NICHT. DIESE GEWÄHRLEISTUNG SICHERT IHNEN BESONDERE RECHTE ZU UND SIE HABEN UNTER UMSTÄNDEN AUCH NOCH ANDERE RECHTE, DIE VON STAAT ZU STAAT ODER VON HOHEITSGEBIET ZU HOHEITSGEBIET ODER VON LAND ZU LAND VARIIEREN. KEIN PUNKT IN DIESER GEWÄHRLEISTUNG HAT EINFLUSS AUF IHRE GESETZLICH ZUGESICHERTEN RECHTE.

VIELEN DANK, DASS SIE SICH FÜR EIN PRODUKT VON KHS ENTSCHIEDEN HABEN.

Bei auftretenden Problemen an Ihrem KHS Produkt wenden Sie sich bitte an das KHS SERVICE CENTER oder an den Händler, bei dem das Produkt gekauft wurde.

Datenblatt: Funkwecker | KHS.ACB.RC.2A

Gehäuse:	Kunststoff.
Batterie:	AA.
Beleuchtung:	Automatische Hintergrundbeleuchtung.
Garantie:	2 Jahre.
Maße:	37,6 mm x 90,7 mm x 98,5 mm (L x B x H).
Gewicht:	117 g.
Lieferumfang:	1 x KHS Funkwecker 1 x Kartonage „KHS Tactical Watches". 1 x Bedienungsanleitung im Download (Deutsch & Englisch) Batterien sind nicht enthalten.

Technische Änderungen und Irrtümer vorbehalten.

KHS e.K.
Gewerbeallee 4
45478 Muelheim / Ruhr
Germany
www.khs.net | info@khs.net

User's Manual | Warranty

KHS RC Alarm Clock

Controls and buttons

1. SNOOZE/LIGHT button
2. Alarm time 1 ON/OFF switch
3. Alarm time 2 ON/OFF switch
4. Time display
5. Date
6. Day of the week
7. Temperature
8. Alarm time 1
9. Alarm time 2
10. SET button
11. UP button
12. DOWN button
13. Alarm button
14. AUTO-LIGHT ON/OFF switch
15. Battery compartment 2xAA (batteries not included)

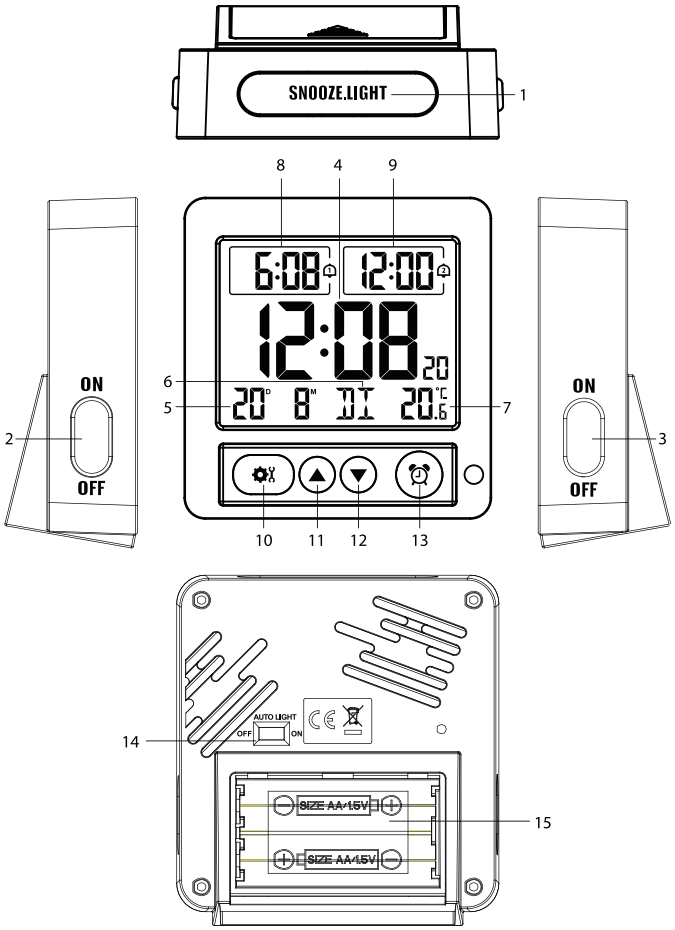

Time setting

a. In Standard mode, press and hold the „SET" button for 2 seconds to enter the time setting mode. The digits to be changed will blink. Press the „UP" or „DOWN" buttons to adjust the value.
b. Setting sequence: DST ON/OFF; 12-/24-hour; Time zone; Hour; Minute; MD/DM; Year; Month; Day; Language (English, Italian, French, Dutch, Spanish, Danish, German); Exit.
c. Press „SET" or do not press any button for 10 seconds to save the settings.
d. Press „UP" once to move forward one step; press and hold the button for 2 seconds to advance at a rate of 8 steps per second.
e. Press „DOWN" once to move backward one step; press and hold the button for 2 seconds to go back at a rate of 8 steps per second.

Alarm setting

a. In standard mode, press and hold the „ALARM" button for 2 seconds to access the alarm settings. The digits to be adjusted will blink. Press the „UP" or „DOWN" buttons to change the value.
b. Setting sequence: Alarm 1 hour; Alarm 1 minute; Alarm 2 hour; Alarm 2 minute; Exit.
c. Use the ON/OFF switch for Alarm 1 and Alarm 2 to turn each alarm on or off.
d. When the alarm sounds, press the „SNOOZE/LIGHT" button to activate snooze mode.

Automatic Light Function

Press „AUTO LIGHT ON/OFF" to activate the automatic light function.
When the automatic light function is enabled, the backlight will automatically turn on in darkness.

RCC

Press and hold the „DOWN" button for 2 seconds to manually receive the RCC signal.
The radio-controlled clock automatically receives the RCC signal daily at 1:00, 2:00, 3:00, 4:00, and 5:00 AM.
While receiving an RCC signal, the antenna tower icon will blink. If the reception is successful, the antenna tower icon will be displayed. In DST mode (Daylight Saving Time), this icon will also be shown.

DST

Most countries observe Daylight Saving Time (DST).
To turn DST on or off, press and hold the „SET" button to enter the setting mode. You will see „ON" blinking. „ON" indicates that the DST function is enabled. Press „UP" or „DOWN" to disable the DST function. When DST is enabled, the radio-controlled clock automatically updates the time to adjust for Daylight Saving Time.
Note: If the time display is off by one hour, ensure that the time zone and DST settings are correct.

Care and maintenance

Placement of the Alarm Clock
The correct placement of the radio-controlled alarm clock is essential for accuracy and performance.
Place the clock in a dry area, free from dirt and dust. The alarm clock is ideal for use on tables or countertops.

Wichtige Platzierungsrichtlinien

- To ensure accurate temperature measurement, do not place the radio-controlled clock in direct sunlight and away from heat sources or ventilation ducts.
- For best radio signal reception, place the devices far away from large metal objects, thick walls, metal surfaces, or other objects that could interfere with reception.
- To avoid wireless interference, place both devices at least 1 m (3 ft) away from electronic devices (TV, computer, microwave, radio, etc.).

Battery

Changing Batteries:

- We recommend using high-quality batteries for best product performance.
- Heavy-duty or rechargeable batteries are not recommended.
- Do not mix old and new batteries. Do not mix alkaline, standard, and rechargeable batteries.

Battery warning indicator:
If the battery warning symbol appears on the LCD, change the batteries as soon as possible.

Batteries and all other electronic watch components do not belong in normal household waste and, thus, must always disposed of within the framework of existing legislation. If you want to dispose of your KHS Platoon Digital, please contact your KHS authorised dealer or your relevant KHS Service Center.

KHS Warranty in Europe

THIS WARRANTY CARD IS VALID ONLY FOR PRODUCTS PURCHASED IN EUROPE.
For other countries, please contact the store where the item was purchased.

This KHS product, except consumables or articles with limited resistance (e.g. battery, band, case), is warranted to the original purchaser to be free from defects of quality at the time of delivery for a period of two years from the date of purchase („warranty period"). During the warranty period, and upon proof of purchase and flled warranty card, the product will be repaired using replacement or reconditioned parts, or the product will be replaced with the same or a similar replacement or reconditioned model, within a reasonable period of time.
To obtain these warranty services, please take or send the product, with a copy of your sales receipt or other proof of purchase and flled warranty card that shows the date of purchase, to a member of the KHS SERVICE (see contact details) or the store where purchased. There will be no charge for parts or labour to you for valid warranty services. Due to the possibility of damage or loss during shipping it is recommended when sending the product in for service that the product is packed securely and the sending is insured, return receipt requested.

This KHS product, except consumables or articles with limited resistance (e.g. battery, band, case), is warranted to the original purchaser to be free from defects of quality at the time of delivery for a period of two years from the date of purchase („warranty period"). During the warranty period, and upon proof of purchase and flled warranty card, the product will be repaired using replacement or reconditioned parts, or the product will be replaced with the same or a similar replacement or reconditioned model, within a reasonable period of time.
To obtain these warranty services, please take or send the product, with a copy of your sales receipt or other proof of purchase and flled warranty card that shows the date of purchase, to a member of the KHS SERVICE (see contact details) or the store where purchased. There will be no charge for parts or labour to you for valid warranty services. Due to the possibility of damage or loss during shipping it is recommended when sending the product in for service that the product is packed securely and the sending is insured, return receipt requested.

This KHS product, except consumables or articles with limited resistance (e.g. battery, band, case), is warranted to the original purchaser to be free from defects of quality at the time of delivery for a period of two years from the date of purchase („warranty period"). During the warranty period, and upon proof of purchase and flled warranty card, the product will be repaired using replacement or reconditioned parts, or the product will be replaced with the same or a similar replacement or reconditioned model, within a reasonable period of time.
To obtain these warranty services, please take or send the product, with a copy of your sales receipt or other proof of purchase and flled warranty card that shows the date of purchase, to a member of the KHS SERVICE (see contact details) or the store where purchased. There will be no charge for parts or labour to you for valid warranty services. Due to the possibility of damage or loss during shipping it is recommended when sending the product in for service that the product is packed securely and the sending is insured, return receipt requested.

THANK YOU FOR CHOOSING A KHS PRODUCT.

If you have any problems with this product, please contact a KHS Service Centre or the store where purchased.

Data Sheet: KHS RC Alarm Clock | KHS.ACB.RC.2A

Case:	Plastic.
Battery:	AA.
Illumination:	Automatic backlight.
Warranty:	2 years.
Measures:	37,6 mm x 90,7 mm x 98,5 mm (L x B x H).
Weight:	117 g.
Delivery Contents:	1 x KHS RC Alarm Clock | KHS.ACB.RC.2A 1 x Box „KHS Tactical Watches" 1 x User´s Manual for download (German & English) Batteries not included.

Technical errors and omissions excepted / excluded.

KHS Tactical Watches | www.khs.net | info@khs.net
KHS e.K. • Gewerbeallee 4 • 45478 Mülheim an der Ruhr • Germany